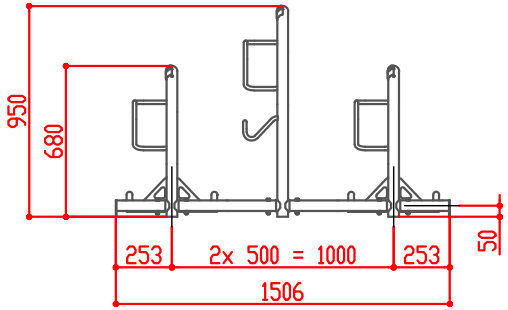

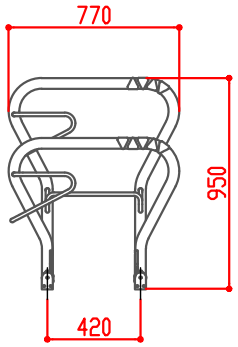

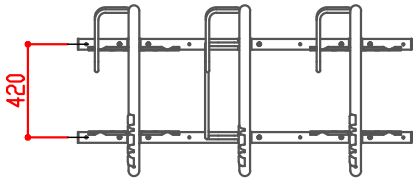

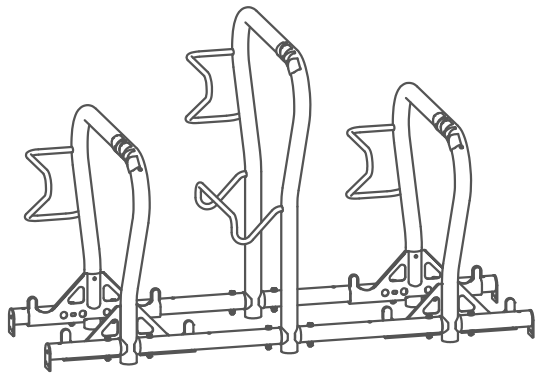

... x ausführen	3 Radeinstellung/en - Beschickung: einseitig - Einstellung: tief / hoch - Radabstand 500 mm - Befestigung: aufgeschraubt - Focus: Ja
Feuerverzinkt: Ja Pulverbeschichtet: .... -	

Zertifiziert nach DIN EN ISO 9001 : 2008 - WPK EN 1090-1 / -2 - EXC3
DB - Schweißnachweis nach DIN EN 15085-2 - Zulassung als Schweißfachbetrieb nach DIN EN ISO 3834-2 : 2006

ORION Bausysteme GmbH
Waldstraße 2 D-64584 Biebesheim/Rhein
Telefon-Nr.: 0 62 58 / 5552 - 0
Telefax-Nr.: 0 62 58 / 5552 - 36

0

Objekt:	Deutsche Bahn	Auftrags-Nr.
BV:	Verfahren: 19FEA38688	
20.05.2019 Gründiger	Fahrradparker - Beta XXL E-TH-500-03RE-AS-F	Zch.-Nr.: AN001726-1 / Version: 0 / Blatt: 1/2

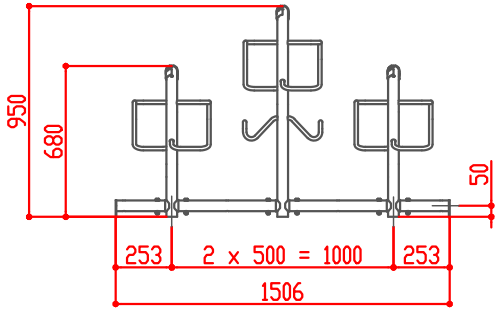

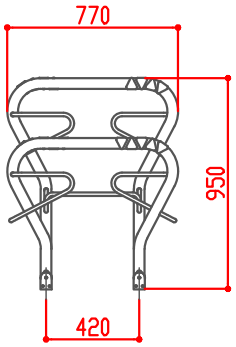

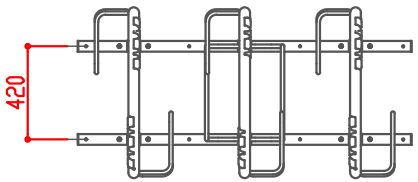

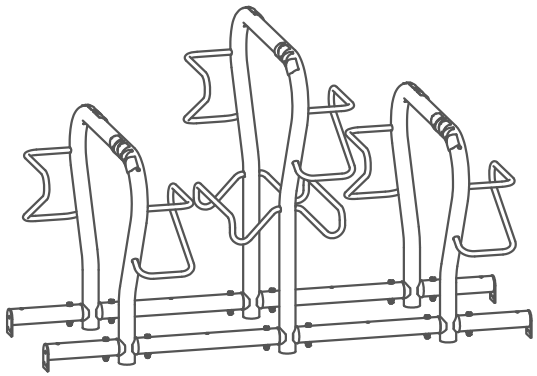

... x ausführen	6 Radeinstellung/en - Beschickung: doppelseitig - Einstellung: tief / hoch - Radabstand 500 mm - Befestigung: aufgeschraubt - Focus: Nein
Feuerverzinkt: Ja Pulverbeschichtet: .... -	

Zertifiziert nach DIN EN ISO 9001 : 2008 - WPK EN 1090-1 / -2 - EXC3
DB - Schweißnachweis nach DIN EN 15085-2 - Zulassung als Schweißfachbetrieb nach DIN EN ISO 3834-2 : 2006

Orion
ORION Bausysteme GmbH
Waldstraße 2 D-64584 Biebesheim/Rhein
Telefon-Nr.: 0 62 58 / 5552 - 0
Telefax-Nr.: 0 62 58 / 5552 - 36

0

Objekt:	Deutsche Bahn	Auftrags-Nr.
BV:	Verfahren: 19FEA38688	
20.05.2019 Gründiger	Fahrradparker - Beta XXL D-TH-500-06RE-AS	Zch.-Nr.: AN001726-2 / Version: 0 / Blatt: 1/2